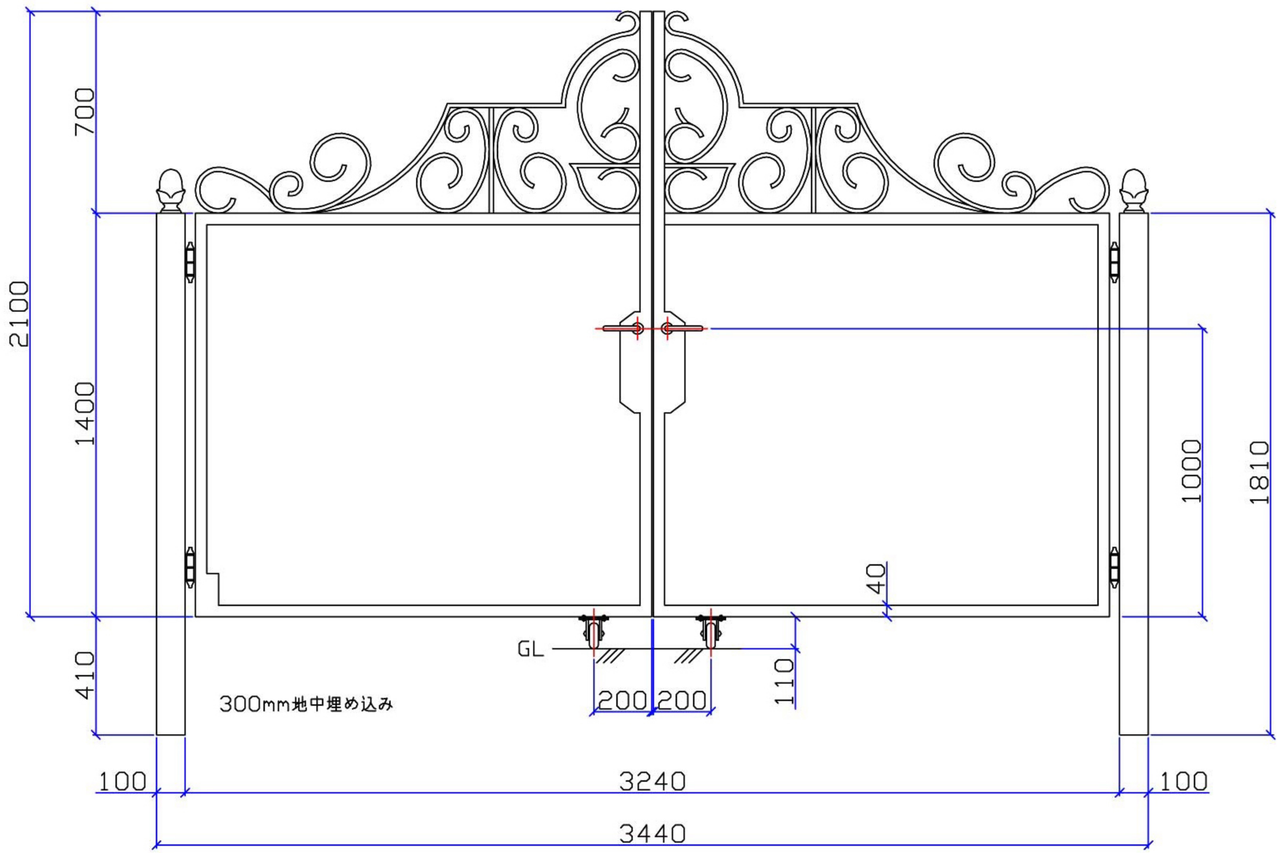

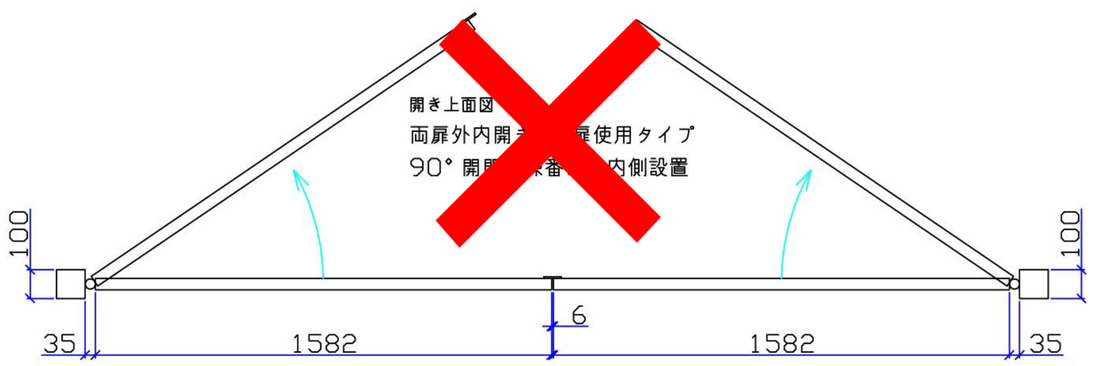

外開き/左扉通常使用タイプ
90度開閉へ変更されています。
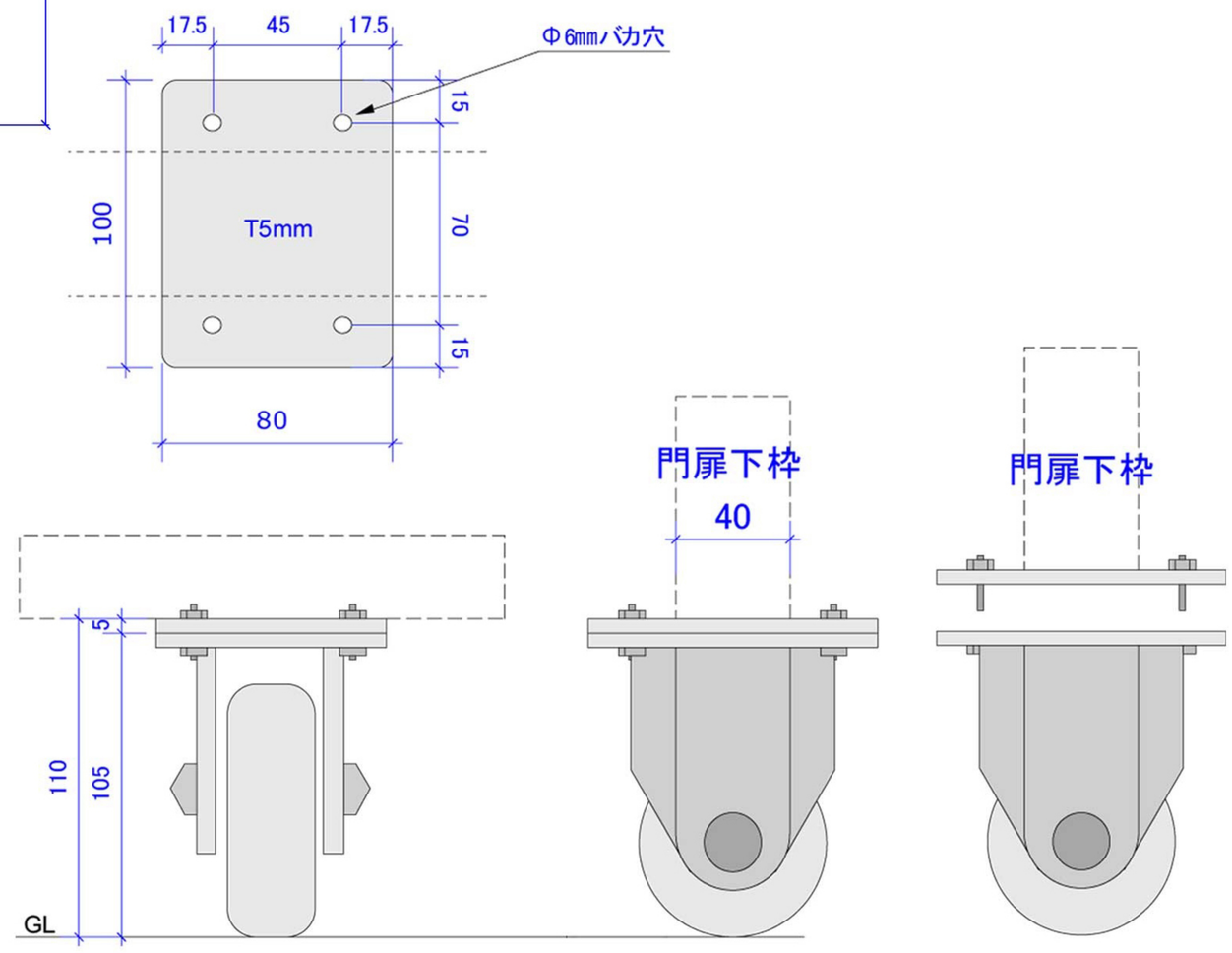
キャスター詳細図